ŘEZY M 1:50

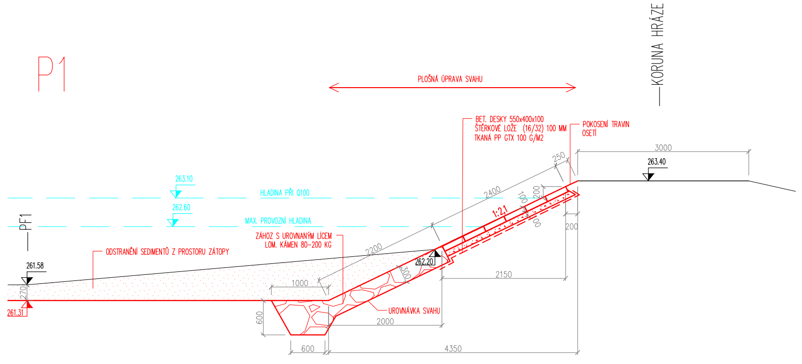
P1
PLOŠNÁ ÚPRAVA SVAHU
KORUNA HRÁZE
BET. DESKY 550x400x100
ŠTĚRKOVÉ LOŽE (16/32) 100 MM
TKANÁ PP GTX 100 G/M2
POKOSENÍ TRAVIN
OSETÍ
3000
263.40
250
2400
200
100
100
1:2,1
200
263.10
HLADINA PŘI Q100
262.60
MAX. PROVOZNÍ HLADINA
PF1
ZÁHOZ S UROVNANÝM LÍCEM
LOM. KÁMEN 80-200 KG
ODSTRANĚNÍ SEDIMENTŮ Z PROSTORU ZÁTOPY
2200
262.20
300
2150
261.58
270
1000
261.31
600
UROVNÁVKA SVAHU
2000
600
4350

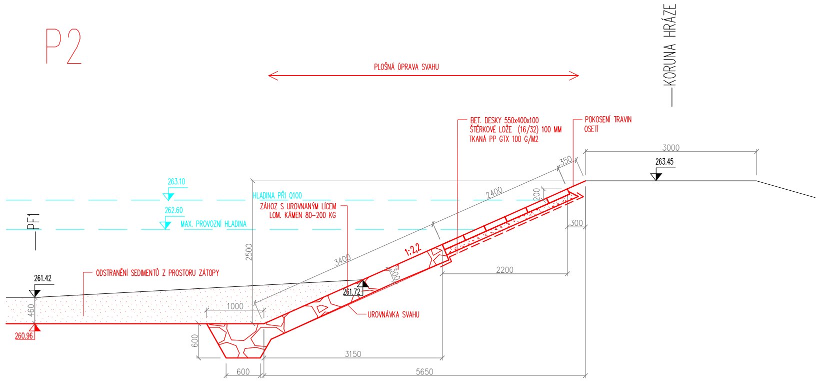
P2
PLOŠNÁ ÚPRAVA SVAHU
KORUNA HRÁZE
BET. DESKY 550x400x100
ŠTĚRKOVÉ LOŽE (16/32) 100 MM
TKANÁ PP GTX 100 G/M2
POKOSENÍ TRAVIN
OSETÍ
3000
263.45
350
2400
200
263.10
HLADINA PŘI Q100
ZÁHOZ S UROVNANÝM LÍCEM
LOM. KÁMEN 80-200 KG
262.60
MAX. PROVOZNÍ HLADINA
PF1
300
2500
1:2,2
3400
300
2200
261.42
ODSTRANĚNÍ SEDIMENTŮ Z PROSTORU ZÁTOPY
261.72
460
1000
UROVNÁVKA SVAHU
260.96
600
3150
600
5650

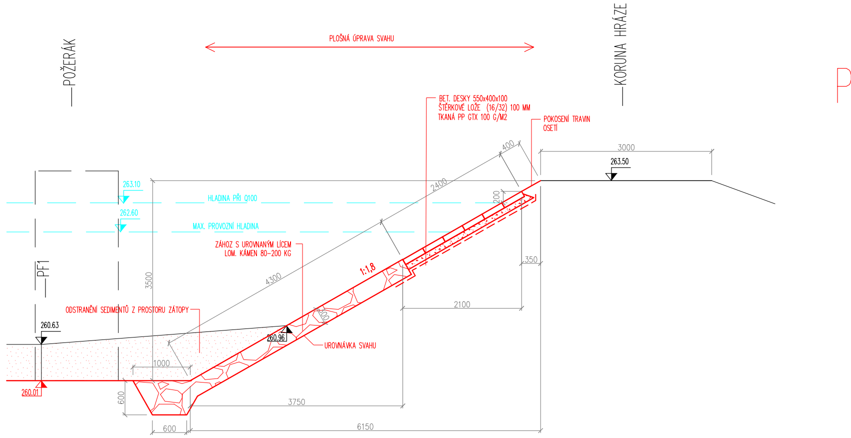
P3
POŽERÁK
PLOŠNÁ ÚPRAVA SVAHU
KORUNA HRÁZE
BET. DESKY 550x400x100
ŠTĚRKOVÉ LOŽE (16/32) 100 MM
TKANÁ PP GTX 100 G/M2
POKOSENÍ TRAVIN
OSETÍ
400
3000
263.50
2400
200
263.10
HLADINA PŘI Q100
262.60
MAX. PROVOZNÍ HLADINA
ZÁHOZ S UROVNANÝM LÍCEM
LOM. KÁMEN 80-200 KG
350
PF1
3500
4300
1:1,8
2100
ODSTRANĚNÍ SEDIMENTŮ Z PROSTORU ZÁTOPY
300
260.63
260.96
UROVNÁVKA SVAHU
1000
260.01
600
3750
600
6150

PŮDORYS M 1:500

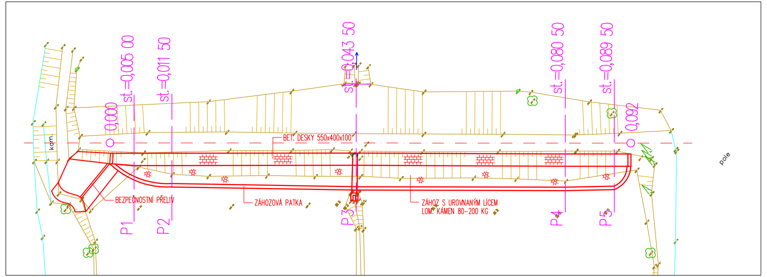
P1
P2
P3
P4
P5
st.=0,005 00
st.=0,011 50
st.=0,043 50
st.=0,080 50
st.=0,089 50
0,000
0,092
kam.
BET. DESKY 550x400x100
BEZPEČNOSTNÍ PŘELIV
ZÁHOZOVÁ PATKA
ZÁHOZ S UROVNANÝM LÍCEM
LOM. KÁMEN 80-200 KG
pole

DETAIL UKONČENÍ OPEVNĚNÍ DESKAMI M 1:50

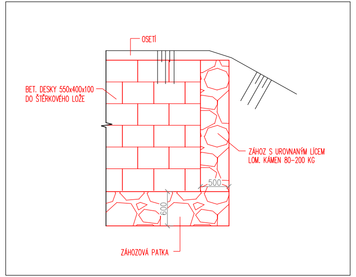
OSETÍ
BET. DESKY 550x400x100
DO ŠTĚRKOVÉHO LOŽE
ZÁHOZ S UROVNANÝM LÍCEM
LOM. KÁMEN 80-200 KG
500
600
ZÁHOZOVÁ PATKA

PARAMETRY HRÁZE:

číslo	staničení	vzdál.prof.	svahování			osetí hráz			lom.kámen-svah			nánosy		
profilu	km	m	m	m	m2	m	m	m2	m	m	m2	m2	m	m2
ZU	0,0000		2,65			0,25			0,00			1		
		5		3,75	18,75		0,25	1,25		1,1	5,5		1,86	9,3
1	0,0050		4,85			0,25			2,20			2,72		
		6,5		5,5	35,75		0,30	1,95		2,8	18,2		2,415	15,7
2	0,0115		6,15			0,35			3,40	0		2,11		
		32		6,625	212,00		0,38	12,00		3,85	123,2		2,05	65,6
3	0,0435		7,10			0,4			4,30			1,99		
		37		7,025	259,93		0,45	16,65		4,175	154,48		2,535	93,8
4	0,0805		6,95			0,5			4,05			3,08		
		9		7,3	65,70		0,88	7,88		3,975	35,775		2,485	22,37
5	0,0895		7,65			1,25			3,90			1,89		
		2,5		5,325	13,31		1,13	2,81		1,95	4,875		1,445	3,613
KU	0,0920		3,00			1			0,00			1		
	Celkem				**605,4**			**42,5**			**342,0**			**210,4**

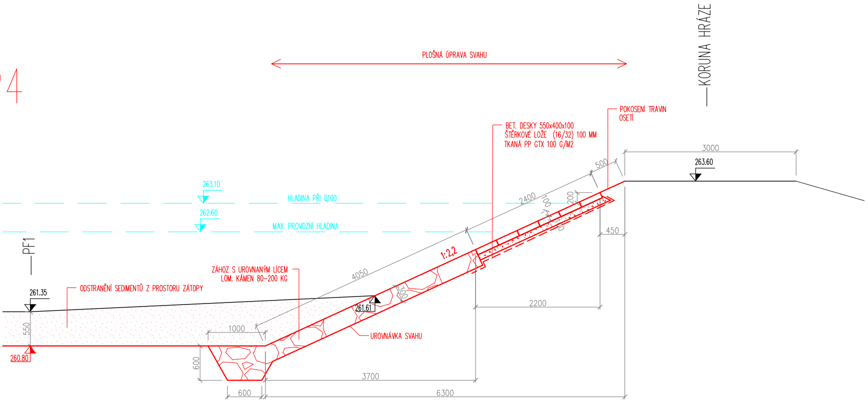
4
PLOŠNÁ ÚPRAVA SVAHU
KORUNA HRÁZE
POKOSENÍ TRAVIN
OSETÍ
BET. DESKY 550x400x100
ŠTĚRKOVÉ LOŽE (16/32) 100 MM
TKANÁ PP GTX 100 G/M2
3000
263.60
500
263.10
HLADINA PŘI Q100
262.60
MAX. PROVOZNÍ HLADINA
2400
100
200
450
PF1
1:2,2
4050
ZÁHOZ S UROVNANÝM LÍCEM
LOM. KÁMEN 80-200 KG
261.35
ODSTRANĚNÍ SEDIMENTŮ Z PROSTORU ZÁTOPY
261.61
300
2200
1000
550
UROVNÁVKA SVAHU
260.80
600
3700
600
6300

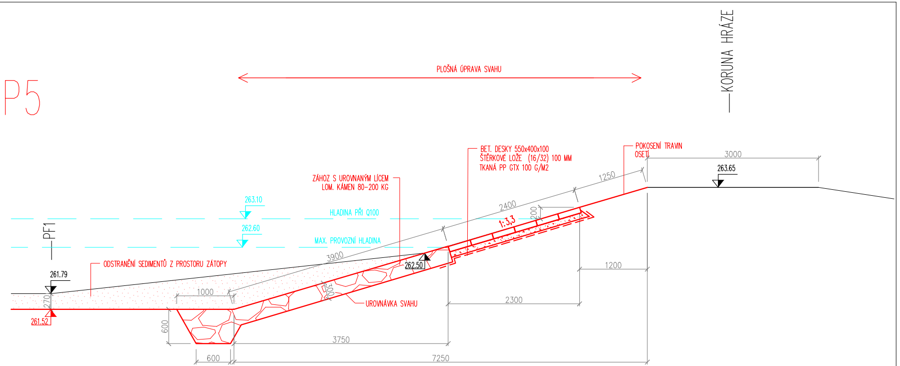
P5
PLOŠNÁ ÚPRAVA SVAHU
KORUNA HRÁZE
POKOSENÍ TRAVIN
OSETÍ
BET. DESKY 550x400x100
ŠTĚRKOVÉ LOŽE (16/32) 100 MM
TKANÁ PP GTX 100 G/M2
3000
263.65
1250
ZÁHOZ S UROVNANÝM LÍCEM
LOM. KÁMEN 80-200 KG
263.10
2400
HLADINA PŘI Q100
1:3,3
200
262.60
MAX. PROVOZNÍ HLADINA
PF1
ODSTRANĚNÍ SEDIMENTŮ Z PROSTORU ZÁTOPY
3900
262.50
1200
261.79
1000
300
UROVNÁVKA SVAHU
2300
270
261.52
600
3750
600
7250

Zodpovědný projektant	Vypracoval	Technická kontrola
Ing. Tomáš Klikar	Ing. Tomáš Klikar	Ing. Lubor Dítě
Kraj: Pardubický	Obec: Lány (k.ú. Lány u Bylan)	

Investor: Povodí Labe, státní podnik, Víta Nejedlého 951, 500 03 Hradec Králové

MULTIAQUA s.r.o.
Veverkova 1343
500 02 Hradec Králové
IČO: 60113111
DIČ: CZ 60113111
TEL. +420 498 500 227
FAX +420 498 500 320

MVN Bylany, Skupický potok, odtěžení sedimentů a oprava hráze, ř.km 0,862

Oprava opevnění návodního líce

Stupeň	DSJ
Datum	únor 2016
Zakázkové číslo	M16/018
Formát	8 A4
Měřítko: 1:50	Číslo přílohy: D.1.b.03

Předložená dokumentace je duševním vlastnictvím firmy Multiaqua s.r.o., Hradec Králové